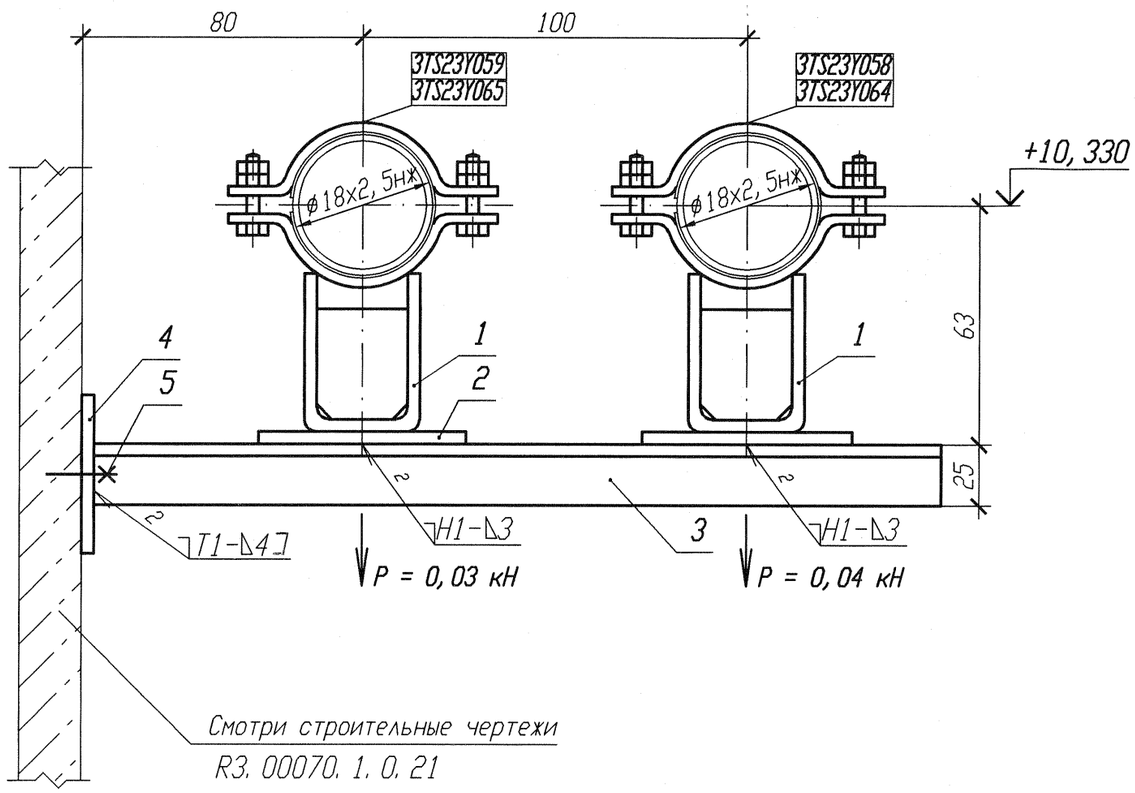

Спецификация деталей

Поз.	Обозначение	Наименование	Кол.	Материал	Масса, кг ед.	Масса, кг общ.	Приме-чание
1	18-511.000-01	Опора 18К	2	Сборный	0,43	0,86	
2	ГОСТ 19903-90	Лист Б-ПН 3х80х130	2	ПК370В-IV ГОСТ 16523-97	0,25	0,50	
3	ГОСТ 8509-93	Уголок Б 25х25х4 l=300	2	Вст 3 сп 5 ГОСТ 535-2005	0,44	0,88	
4	10.377.11	Лист Б-ПН 4х80х70	1	Ст3 сп5 ГОСТ 14637-89	0,18	0,18	
5	ГОСТ 28778-90	БСР 10х100 У3	2	Сборный	0,09	0,18	
	ГОСТ 9467-75	Электроды		УОНИИ 13/45			
					Итого:	2,6	

1 Привязку опоры смотри 3TS23Z16, 3TS23Z41.

2 Изготовить два комплекта.

3 Сварку производить по ГОСТ 5264-80.

4 Спецификация составлена для двух опор.

5 Отметка трубопровода подлежит уточнению в соответствии с уклоном трубопровода.

6 Максимальная нагрузка на опору дана с учетом сейсмического воздействия.

Изм.	Кол. уч.	Лист	N док.	Подп.	Дата
1	-	Зам.	102-12	-	-
Инженер		Соприф			24.04
Пров. вед. инж.		Веренцова			24.04
Пров. нач. гр.		Жук			24.04
Н. контр		Краснояров			27.04

АРХИВНЫЙ ЭКЗЕМПЛЯР

Инв. N подл. R3.00783.1.0.11
Лист 228

R3.TS21.3012.011.01.00.052

Ростовская АЭС Блок 3

Реакторное отделение
Негерметичная часть
Трубопроводы системы очистки технологических сдувок

Стадия	Лист	Листов
Р		1

Опора скользящая
3TS23Y058, 3TS23Y059,
3TS23Y064, 3TS23Y065

ОАО "НИАЭП" 2012

Инв. N подл. | Подп. и дата | Взам. инв. N
R3.00783.1.0.11 | 24.04.12 |

Формат А3